פרט תיקרה ומכסה
בכביש או במדרכה

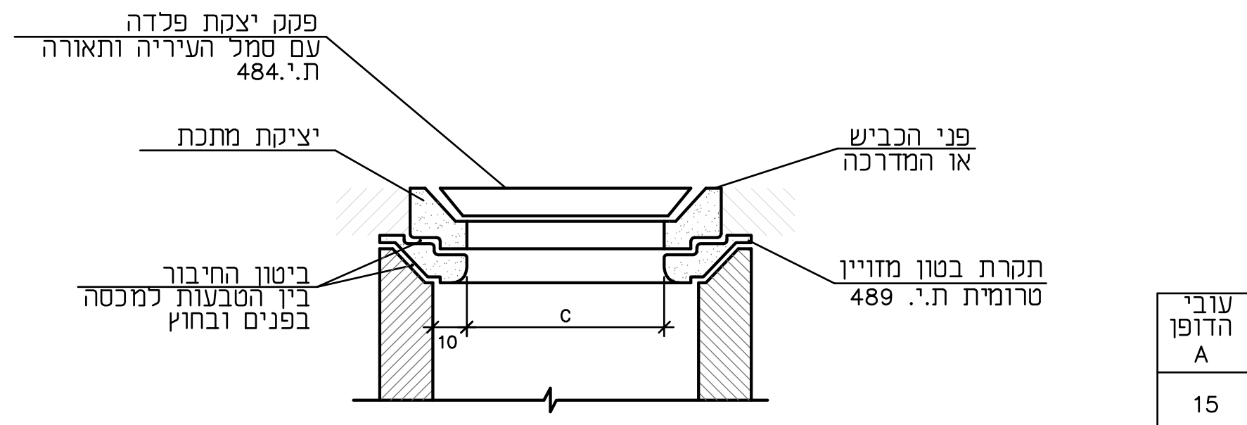
פקק יצקת פלדה
עם סמל העיריה ותאורה
ת.י.484
יציקת מתכת
ביטון החיבור
בין הטבעות למכסה
בפנים ובחוץ
פני הכביש
או המדרכה
תקרת בטון מזויין
טרומית ת.י. 489
C
10

קוטר התא D	קוטר הפתח C	עובי הדופן A
50	40	15
60	50	15
80	60	20
100	60	20

פרט תקרה ומכסה בכביש בגינון

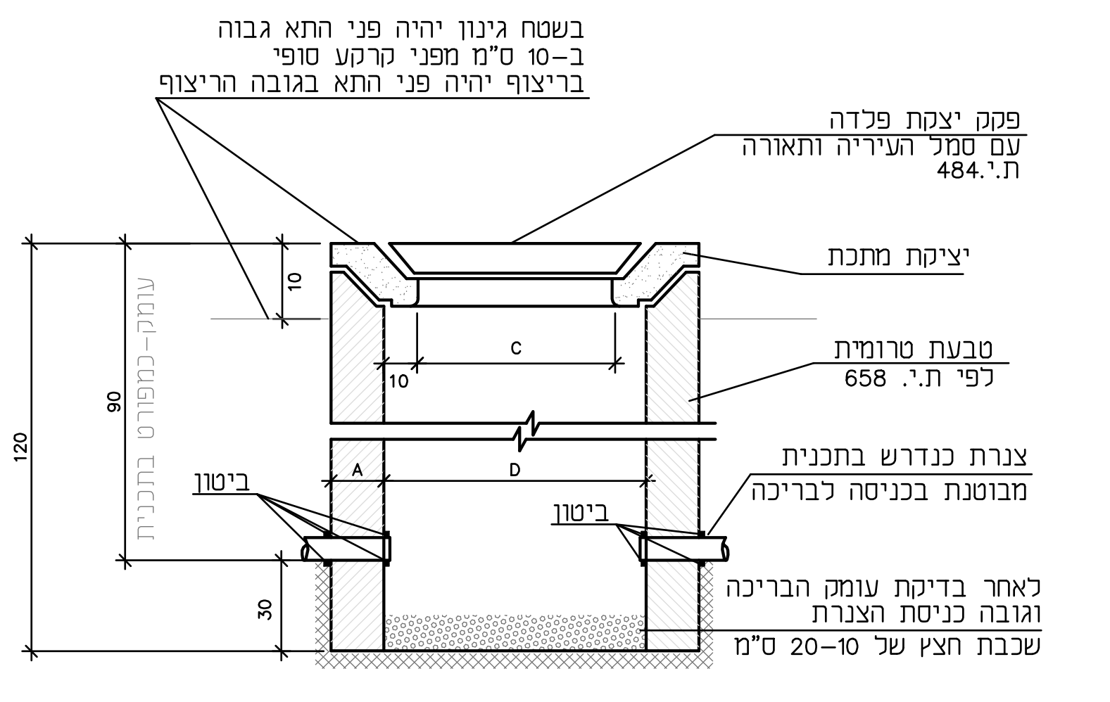
בשטח גינון יהיה פני התא גבוה
ב-10 ס"מ מפני קרקע סופי
בריצוף יהיה פני התא בגובה הריצוף
פקק יצקת פלדה
עם סמל העיריה ותאורה
ת.י.484
יציקת מתכת
טבעת טרומית
לפי ת.י. 658
צנרת כנדרש בתכנית
מבוטנת בכניסה לבריכה
ביטון
ביטון
לאחר בדיקת עומק הבריכה
וגובה כניסת הצנרת
שכבת חצץ של 10-20 ס"מ
עומק-כמפורט בתכנית
120
90
30
10
C
10
A
D

פרט חפירה לכבלים

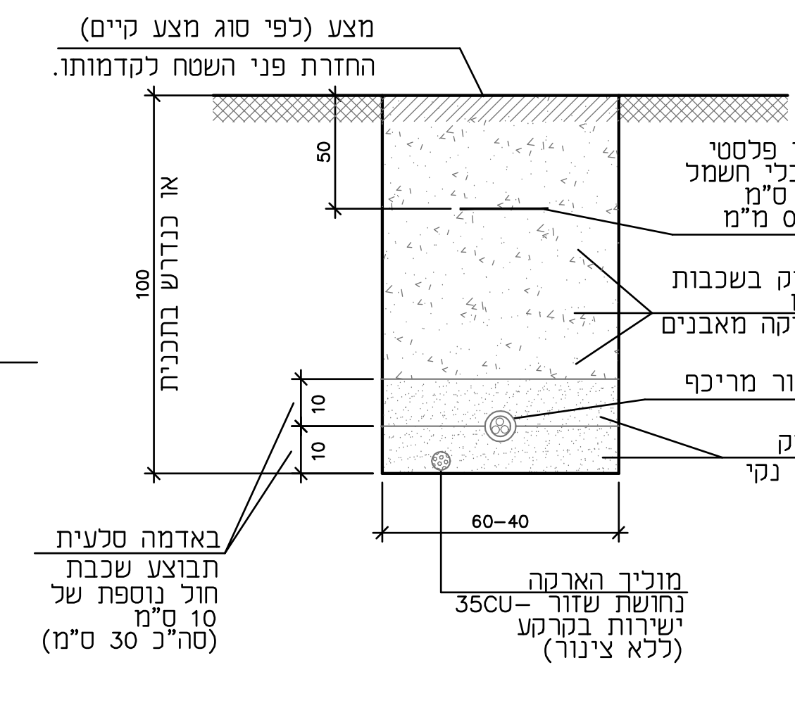
מצע (לפי סוג מצע קיים)
החזרת פני השטח לקדמותו.
סרט סימון פלסטי
תיקני לכבלי חשמל
ברוחב 16 ס"מ
וביובי 0.15 מ"מ
מילוי והידוק בשכבות
של 20 ס"מ
האדמה תנוקה מאבנים
כבל בצינור מריכף
כיסוי והידוק
חול דיונות נקי
באדמה סלעית
תבוצע שכבת
חול נוספת של
10 ס"מ
(סה"כ 30 ס"מ)
מוליך הארקה
נחושת שזור - 35CU
ישירות בקרקע
(ללא צינור)
אך כנדרש בתכנית
100
50
10
10
60-40

צנרת במעבר כביש

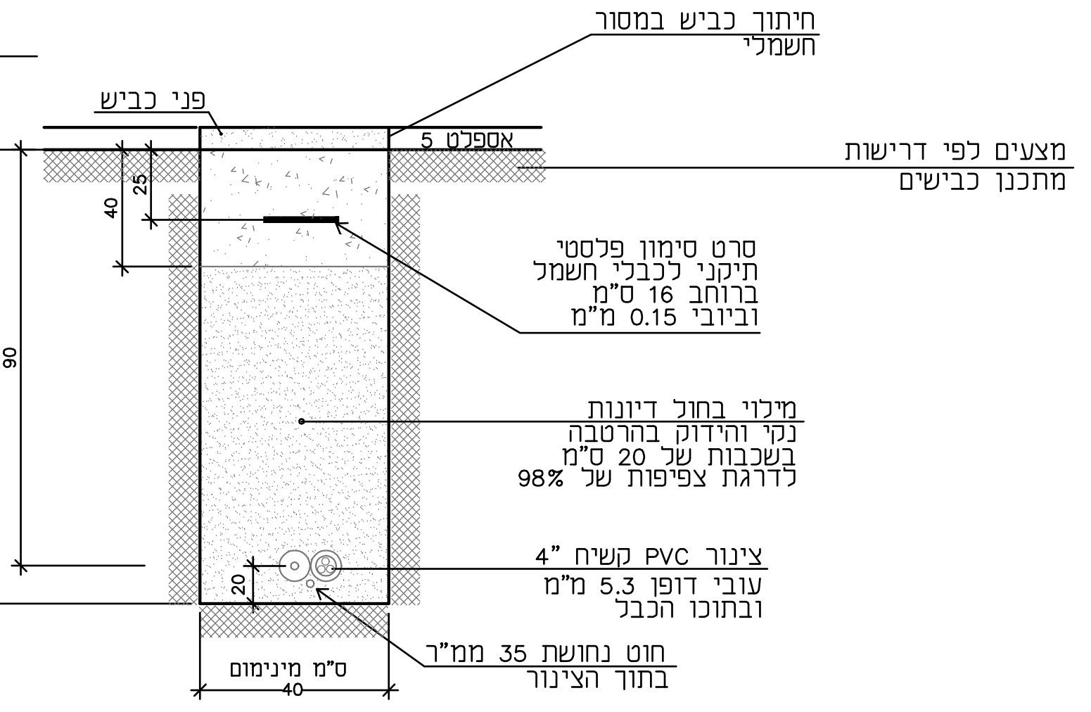
חיתוך כביש במסור
חשמלי
פני כביש
אספלט 5
מצעים לפי דרישות
מתכנן כבישים
סרט סימון פלסטי
תיקני לכבלי חשמל
ברוחב 16 ס"מ
וביובי 0.15 מ"מ
מילוי בחול דיונות
נקי והידוק בהרטבה
בשכבות של 20 ס"מ
לדרגת צפיפות של 98%
צינור PVC קשיח "4
עובי דופן 5.3 מ"מ
ובתוכו הכבל
חוט נחושת 35 ממ"ר
בתוך הצינור
110
90
40
25
20
ס"מ מינימום
40

הערה:
צינורות במעבר כביש יבלטו 50 ס"מ מעבר לשולי כביש
-צינור בקוטר "4- יהיה בעובי דופן 5.3 מ"מ
-צינור בקוטר "6- יהיה בעובי דופן 7.7 מ"מ

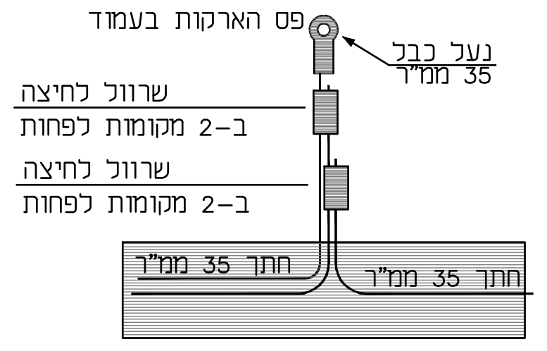
פס הארקות בעמוד
נעל כבל
35 ממ"ר
שרוול לחיצה
ב-2 מקומות לפחות
שרוול לחיצה
ב-2 מקומות לפחות
חתך 35 ממ"ר
חתך 35 ממ"ר

פרט שרוול לחיצה
לנחושת בעמוד
ל-3 תיילים
אופציה א'

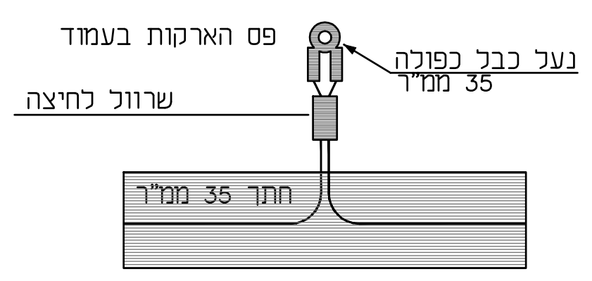
פס הארקות בעמוד
נעל כבל כפולה
35 ממ"ר
שרוול לחיצה
חתך 35 ממ"ר

פרט שרוול לחיצה
לנחושת בעמוד
ל-2 תיילים
אופציה ב'

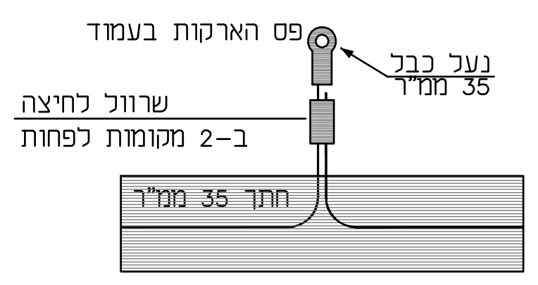
פס הארקות בעמוד
נעל כבל
35 ממ"ר
שרוול לחיצה
ב-2 מקומות לפחות
חתך 35 ממ"ר

פרט שרוול לחיצה
לנחושת בעמוד
ל-2 תיילים
אופציה א'

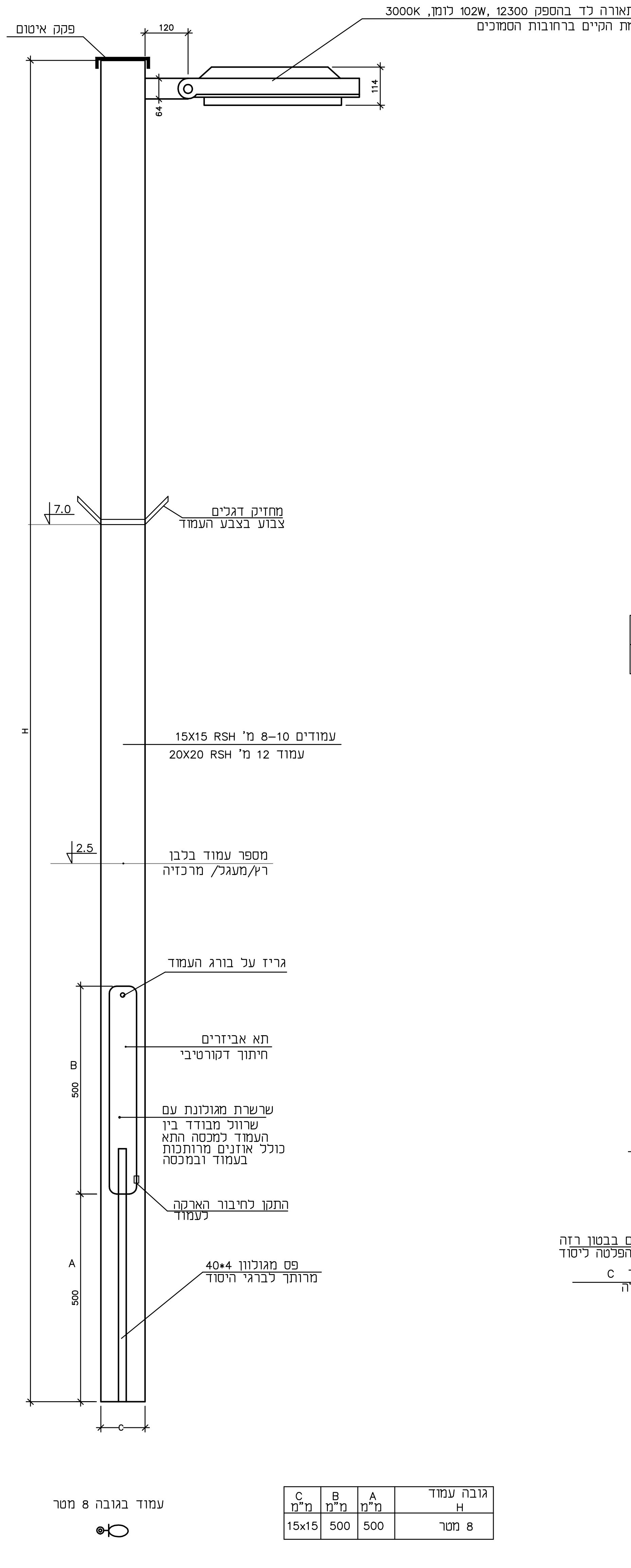
גוף תאורה לד בהספק 102W, 12300 לומן, 3000K
כדוגמת הקיים ברחובות הסמוכים
פקק איטום
120
114
64
7.0
מחזיק דגלים
צבוע בצבע העמוד
H
עמודים 8-10 מ' 15X15 RSH
עמוד 12 מ' 20X20 RSH
2.5
מספר עמוד בלבן
רץ/מעגל/ מרכזיה
גריז על בורג העמוד
תא אביזרים
חיתוך דקורטיבי
שרשרת מגולונת עם
שרוול מבודד בין
העמוד למכסה התא
כולל אוזנים מרותכות
בעמוד ובמכסה
התקן לחיבור הארקה
לעמוד
פס מגולוון 40*4
מרותך לברגי היסוד
B
500
A
500
C

עמוד בגובה 8 מטר

גובה עמוד H	A מ"מ	B מ"מ	C מ"מ
8 מטר	500	500	15x15

גובה עמוד (H)	(C)	(M)	(L)	(R)	(S)	בורג יסוד
8 מטר	150	500	400	800	1000	$1\frac{1}{8}$x650

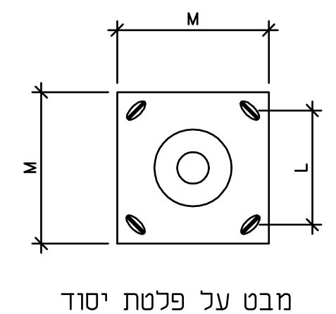

מבט על פלטת יסוד
של עמוד התאורה

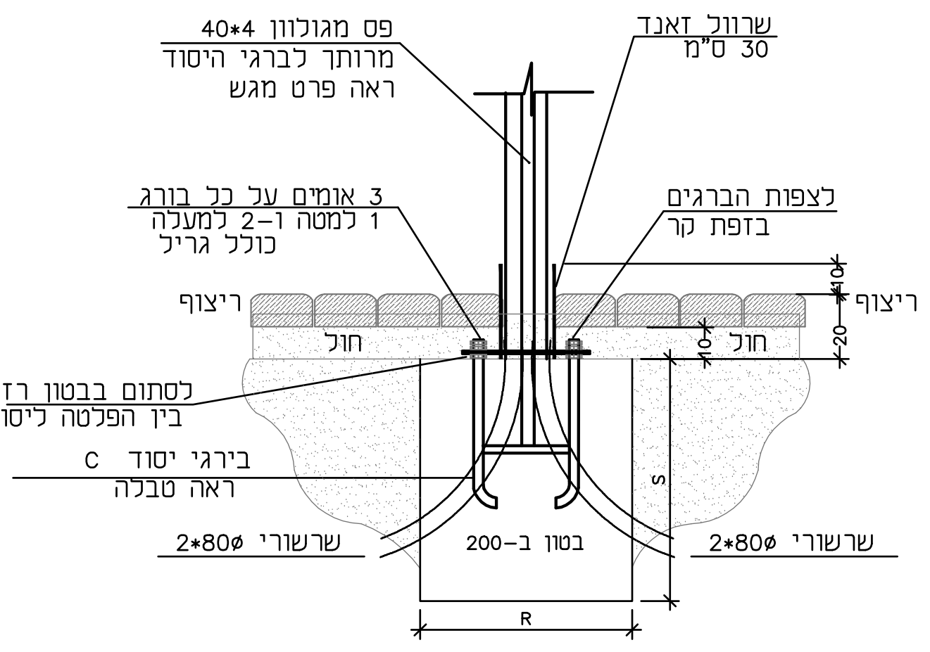
פס מגולוון 4*40
מרותך לברגי היסוד
ראה פרט מגש
שרוול זאנד
30 ס"מ
3 אומים על כל בורג
1 למטה ו-2 למעלה
כולל גריל
לצפות הברגים
בזפת קר
ריצוף
ריצוף
חול
חול
לסתום בבטון רזה
בין הפלטה ליסוד
בירגי יסוד C
ראה טבלה
שרשורי 2*80ø
שרשורי 2*80ø
בטון ב-200
R
S
10
20

פרט יסוד עמוד בריצוף

הערה: מידות עקרוניות יש לאשר
עם יצרן עמוד לפני יציקת הבסיסים.

מאפיינים:

גוף: אלומניום מעוצב צבוע אבקת פוליאסטר.
מע' אופטית: מתאים לדרישות C.I.E
רפלקטור: אלומניום טהור 99.85% מטופל בתהליך אנודייז למניעת קורוזיה.
מפזר אור: פוליקרבונט רקוע.
ציור הפעלה: אינגראלי נשלף על מגש כולל מחברי שקע תקע לציוד ולנורה
גימור: צביעת אבקה פוליאסטר אלקטרוסטטית בגוון לפי הזמנה לפי קטלוג RAL
התקנה: מתחבר לזרוע באמצעות ניפל בקוטר "$\frac{3}{4}$

הערות כלליות לעמודים

1) העמודים יהיו עשויים 2 חלקים בלבד-חלק אחד העמוד וחלק שני הזרוע.
2) העמודים והזרועות ממתכת יהיו מגולוונים באיכות גבוהה ללא פגמים, וצבועים בגוון RAL
3) העמוד יבוצע כך שלא יראו את הריתוכים.
4) כל הברגים בעמודים יהיו מפלדת אל-חלד (נירוסטה).
5) יש להעביר ביקורת מכון התקנים על הצבע.
6) העמוד יתאים למהירות כוח של 47 מ"ש.
7) להתקין שרשרת למכסה תא האביזרים.

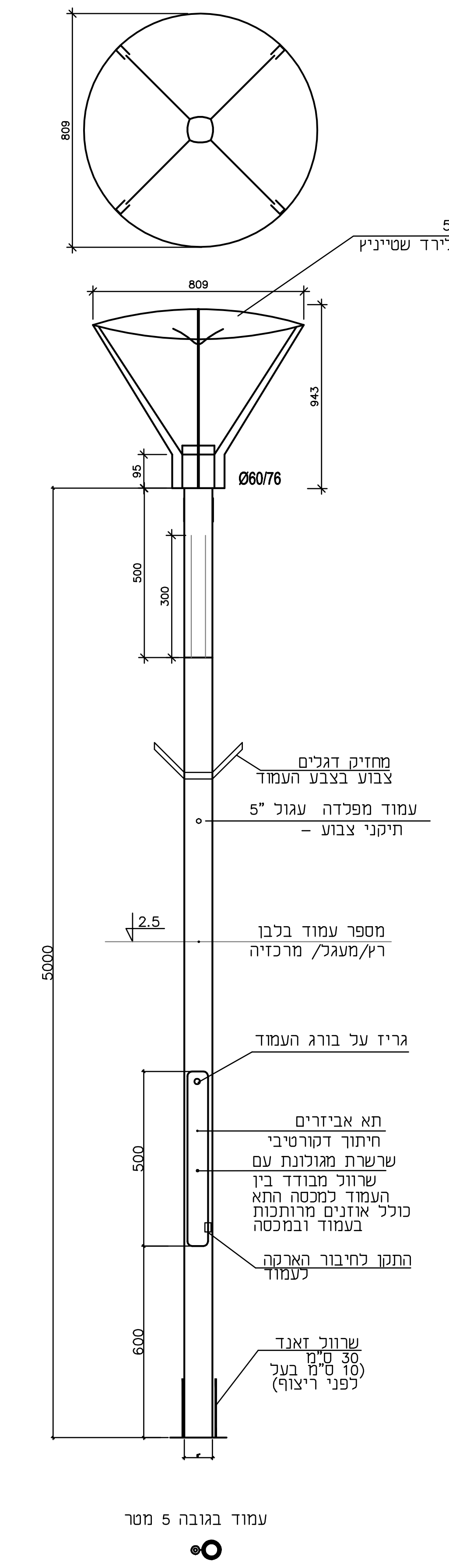
809
גוף תאורה לד דקורטיבי, 3000K, 7610Lצ, 52W
כדוגמת MARANELLO תוצרת UNILAMP משווק לירד שטייניץ
809
943
95
Ø60/76
500
300
מחזיק דגלים
צבוע בצבע העמוד
עמוד מפלדה עגול "5
תיקני צבוע -
2.5
מספר עמוד בלבן
רץ/מעגל/ מרכזיה
5000
גריז על בורג העמוד
תא אביזרים
חיתוך דקורטיבי
שרשרת מגולונת עם
שרוול מבודד בין
העמוד למכסה התא
כולל אוזנים מרותכות
בעמוד ובמכסה
התקן לחיבור הארקה
לעמוד
500
600
שרוול זאנד
30 ס"מ
(10 ס"מ בעל
לפני ריצוף)

עמוד בגובה 5 מטר

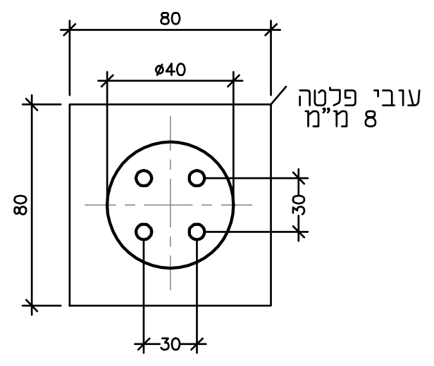
80
ø40
עובי פלטה
8 מ"מ
80
30
30

מבט על פלטת יסוד
של עמוד התאורה

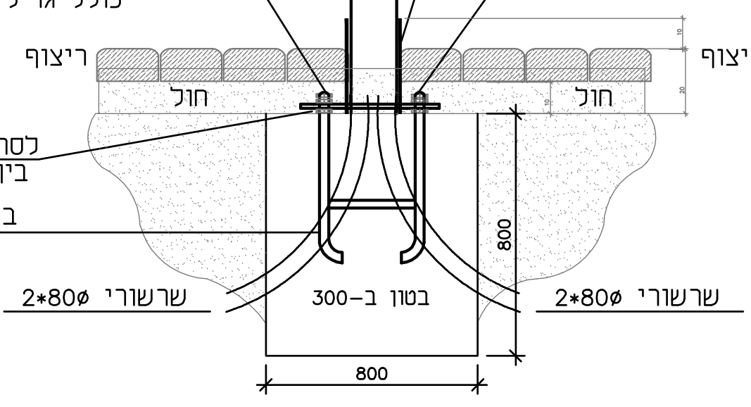
שרוול זאנד
30 ס"מ
(10 ס"מ בעל
לפני ריצוף)
3 אומים על כל בורג
1 למטה ו-2 למעלה
כולל גריל
לצפות הברגים
בזפת קר
ריצוף
ריצוף
חול
חול
לסתום בבטון רזה
בין הפלטה ליסוד
בירגי יסוד
1"x650
שרשורי 2*80ø
שרשורי 2*80ø
בטון ב-300
800
800

פרט יסוד עמוד בריצוף
5 מטר גובה

הערה: מידות עקרוניות יש לאשר
עם יצרן עמוד לפני יציקת הבסיסים.

הערות לעמודי תאורה:

1) יש לבצע שרשרת עם צפוי פלסטי בין מכסה מגש אביזרים לעמוד.
2) יש לבצע הארקה ותפסים למגש האבזרים בעמוד.
3) עמודים יהיו תקניים בעלי תו תקן ישראלי שיוטבע ע"ג העמוד.
4) העמוד מגולוון יצבע בתנור בגוון שיבחר ע"י האדריכל (הפרופילים בתנור אפוקול והיציקה צביעה ידנית במפעל לפי מפרט).
5) כל סוג עמוד יוגש לאישור לפני ביצוע, והקבלן יבצע כל דרישה ללא תוספת בתשלום. ועמוד לדוגמא יוצב באתר לפני ביצוע רכישה.
6) יש להעביר ביקורת מכון התקנים על הצבע.
7) יש להעביר את הפנסים בבדיקת מכון התקנים.

הערות לברכות:

1) מכסה הברכות יהיו יצוק פלדה כולל סמל העיריה וכיתוב תאורה.
2) כל הצינורות בברכה יכללו כבלי משיכה 8 ממ"ר.
3) כל הצינורות והכבלים העוברים בברכה ישלטו לייעודם.
4) יש לציין בדופן הפנימית של הברכה על הצינורות היוצאים מימנה לכל כיוון את מספר הברכה שאותם מזינים.

הערות כלליות:

1) לשמור 25% מיקום שמור בארון הלוח.
2) ארונות חשמל ולוחות יותקנו בתוך נישות בטון סגורות עם דלת בעובי 4 ממ" מגולונת יצבועה בתנור ועם מנעול רב בריח כבד.

שינויים (מהדורות)				
מסי			חתימה	תאריך
		תאריך		תאריך

מהדורה מס': 0

○ לעיון ○ לאישור ● למכרז ○ לביצוע

תאריך: 29-03-20	המזמין	קבוצת יצחקי
קנ"מ: 1:50	העבודה 3/8379/00	כביש 5 ושצ"פ דרומי מרכז מסחרי - כפר יונה
בדק ואישר מהנדס טיקטין נתנאל		
מוביל הפרוייקט: מהנדס אמיר טיקטין		
מתכנן: צחי מנשה	הגיליון PRAT	תכנית פרטי עמודי תאורה 5, 8 מטר גובה
שרטט: חן שירה		
שם קובץ: 8379-ele-pit-5.dwg		

טיקטין תכנון חשמל (2003) בע"מ

רחובות - רח' ברגמן 2, קרית המדע (בנין הפנינה כניסה א' 111)
טל. 08-9310500 פקס. 08-9463905
E-mail: OFFICE@TIKTIN.COM, TIKTIN@TIKTIN.CO.IL
למשלוח דואר: נס ציונה-ת.ד. 4033 מיקוד 70400

שים לב!
תוכן התוכנית הינו רכושו של המתכנן "טיקטין תכנון חשמל (2003) בע"מ
וכל הזכויות בתוכנית הינה של המתכנן בלבד.
אין בקבלת קובץ זה משום הרשאה לכל מאן דהו, לעשות שימוש כלשהו
בתוכנית זו ללא רשות מפורשת ובכתב של מתכנן החשמל.

K:\Kfar_Yona\8379-ithaki\8379-ele-pit-5.dwg - 18/Jun/2020