פרט א' - מבנה מסעה אספלט

קנ"מ 1:10

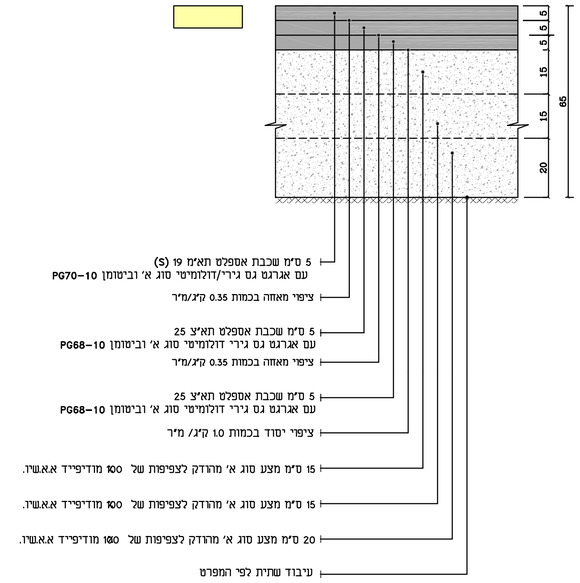

סה"כ עובי מבנה 65 ס"מ

פרט ב' -מבנה ריצוף במדרכה

קנ"מ 1:10

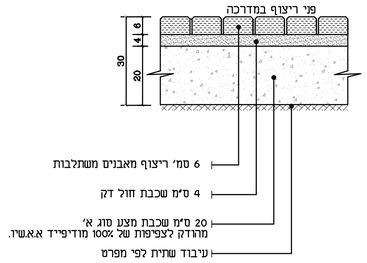

סה"כ עובי מבנה 30 ס"מ

פרט ג'- אבן שפה לכביש

קנ"מ 1:10

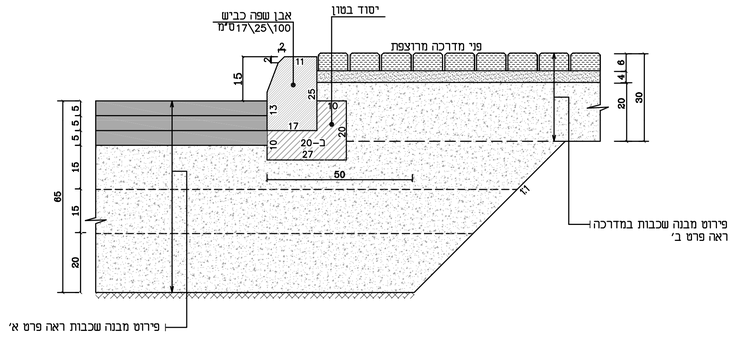

פרט ד' - פרט אבן גן

קנ"מ 1:10

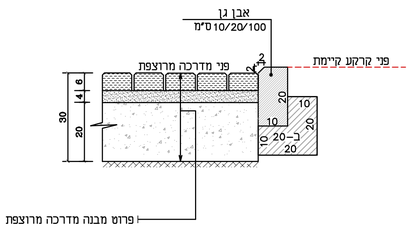

מ	תאריך	שינויים	תפוצה

לעיון ◉ למכרז ◎ לביצוע ◎

תאריך: 19.12.19

הוכן עבור PREPARED FOR

יצחקי

שם הפרויקט PROJECT

כפר יונה- מרכז מסחרי

שם התכנית DRAWING NAME

שצ"פ-פרטים

מדות הציר	שבט	קנה מידה	תכנן
	d-pratim_shazap	1:10	ע.ע
מהדורה 0	מס' התכנית 244-39/110	תאריך פתיחה 19.12.19	שרטט א'
תאריך 19.12.19			ביקר א.ש
			תתימה

DAGESH ENGINEERING Traffic & Road Design Ltd. | דגש הנדסה תכנון תנועה ודרכים בע"מ

2 BEN GURION ST. RAMAT GAN 52573
רח' בן גוריון 2 רמת גן 52573
TEL. (03) 7554444 טל
FAX. (03) 7554433 פקס
E-MAIL: dgsh@dgsh.co.il

P:\244\244-39\plan\dwg\d-pratim_shazap.dwg, 22/12/2019 11:51:23, Printer-2-Old.pc3, ETH